TTK 400

FR

MANUEL D'UTILISATION
DÉSHUMIDIFICATEUR

TROTEC
AT WORK.

TRT-BA-TTK400-TC-002-FR

Sommaire

Indications sur le manuel d'utilisation 01
Normes de sécurité..... 02
Informations sur l'appareil 03
Transport..... 07
Utilisation..... 08
Défauts et pannes..... 11
Maintenance..... 12
Mise au rebut et élimination des déchets 17
Déclaration de conformité 17

Indications sur le manuel d'utilisation

Symboles

Danger électrique !
Indique un risque immédiat dû au courant électrique pouvant entraîner la mort ou des blessures graves.

Danger !
Indique un risque immédiat pouvant provoquer des dommages corporels.

Attention !
Indique un risque immédiat pouvant entraîner des dégâts matériels.

La version actuelle du manuel d'utilisation est disponible sous :

TTK 400

http://download.trotec.com/?sku=1120000400&id=1

Avis juridique

Cette publication remplace toutes les éditions précédentes. Toute reproduction ou divulgation et tout traitement par un quelconque système électronique de la présente publication, dans sa totalité ou en partie, sans notre autorisation préalable écrite sont strictement interdits. Sous réserve de modifications techniques. Tous droits réservés. Toute marque est utilisée sans aucune garantie qu'elle soit libre d'utilisation et en appliquant essentiellement l'orthographe utilisée par le fabricant. Les marques utilisées sont des marques enregistrées devant être considérées en tant que telles. Le produit livré peut différer des illustrations de produits. Le présent document a été rédigé avec tout le soin requis. Nous déclinons toute responsabilité en cas d'erreurs ou d'omissions.
© Trotec

Normes de sécurité

Veuillez lire attentivement le présent manuel avant la mise en service/l'utilisation de l'appareil et conservez-le à proximité immédiate de l'endroit d'installation ou de l'appareil même !

- N'utilisez pas l'appareil dans des locaux présentant un risque d'explosion.
- Ne pas installer ni faire fonctionner l'appareil dans une atmosphère contenant de l'huile, du soufre, du chlore, de l'acide ou du sel.
- Ne pas utiliser l'appareil dans des locaux contenant de l'acétone, des acides ou des solvants non dilués.
- Installez l'appareil debout et de façon stable.
- Durant son fonctionnement, il ne faut pas exposer l'appareil à un jet d'eau direct.
- Assurez-vous que l'entrée et la sortie d'air soient libres.
- Assurez-vous que le côté aspiration soit toujours exempt de saleté et de corps étrangers.
- N'insérez jamais d'objet à l'intérieur de l'appareil et n'y mettez pas les mains ni les doigts.
- Ne couvrez pas l'appareil et ne le transportez pas pendant le fonctionnement.
- Ne pas s'asseoir sur l'appareil.
- Protégez tous les câbles électriques en dehors de l'appareil contre les endommagements (par ex. par des animaux).
- Choisissez des rallonges de câbles conformément à la puissance connectée de l'appareil, la longueur du câble et l'application. Évitez toute surcharge électrique.
- Veuillez transporter l'appareil exclusivement en position verticale et après avoir vidé préalablement la pompe à condensat et le bac de récupération des condensats.
- Éliminez les condensats accumulés. Ne les buvez pas. Risques pour la santé !

Utilisation conforme

Veuillez utiliser l'appareil TTK 400 exclusivement en tant que déshumidifcateur industriel mobile pour assécher et pour déshumidifier l'air ambiante selon les caractéristiques techniques.

Une utilisation conforme comprend :

- l'assèchement et la déshumidification :
  - d'installations de production, de pièces souterraines
  - d'entrepôts, archives, laboratoires,
  - de pièces et surfaces suite à des dégâts d'eau provoqués par une rupture de canalisation ou des inondations.
- le séchage permanent :
  - instruments, appareils, dossiers
  - centrales de commande, chaufferies, systèmes de turbines et de tuyauteries de centrales électriques
  - cargaisons sensibles à l'humidité, etc.

Utilisation non conforme

Il ne faut pas installer l'appareil sur un support inondé. Veuillez ne pas utiliser l'appareil à l'extérieur. Ne poser aucun objet à sécher sur l'appareil. Toute modification constructive, transformation ou ajout arbitraire au niveau de l'appareil non prévu par la société Trotec est strictement interdit.

Qualification du personnel

Toute personne utilisant le présent appareil doit :

- prendre conscience des risques associés à l'utilisation d'appareils électriques en environnement humide.
- prendre toutes les mesures nécessaires pour se protéger contre un contact direct avec les pièces sous tension.
- avoir lu et compris le manuel d'utilisation, et notamment le chapitre Normes de sécurité.

Toute activité de maintenance au niveau du système électrique ou de climatisation est à dispenser par une entreprise spécialisée dans le génie frigorifique et climatique ou par la société Trotec.

Risques résiduels

Danger électrique !
Toute intervention au niveau des composants électriques est à réaliser exclusivement par une entreprise spécialisée !

Danger électrique !
Retirez la fiche d'alimentation de la prise secteur avant toute intervention sur l'appareil !

Attention !
Pour éviter tout endommagement au niveau de l'appareil, veuillez ne jamais utiliser l'appareil sans filtre à air !

Danger !
L'utilisation de l'appareil peut comporter un risque s'il est utilisé par des personnes non compétentes, en cas d'utilisation non conforme ou non conventionnelle ! Veuillez respecter les exigences relatives à la qualification du personnel !

Danger !
Un appareil qui bascule pourrait vous blesser ! Faites pencher légèrement l'appareil et déplacez-le lentement. Le cas échéant, faites appel à une seconde personne. Pour des distances plus importantes, veuillez utiliser une gerbeuse à fourche ou un chariot élévateur pour le transport de l'appareil. Veuillez ne pas rester sous l'appareil en suspension.

Comportement en cas d'urgence

1. En cas d'urgence, veuillez immédiatement débrancher l'appareil.
2. Ne rebranchez jamais un appareil endommagé.

Informations sur l'appareil

Description de l'appareil

L'appareil assure une déshumidification de l'air entièrement automatique selon le principe de condensation. Il peut alors être utilisé en marche continue.
L'air ambiant humide est aspiré par le ventilateur au niveau de l'entrée d'air (2) dotée d'un filtre à air (5), puis passe par l'évaporateur et le condenseur. Au niveau de l'évaporateur froid, l'air ambiant est refroidi à une température inférieure au point de rosée. La vapeur d'eau contenue dans l'air ambiant se dépose comme condensat ou givre sur les lamelles de l'évaporateur. L'air déshumidifié et refroidi est alors réchauffé au niveau du condensateur avant d'être soufflé vers l'extérieur par la sortie d'air (8). L'air sec ainsi traité se mélange de nouveau avec l'air ambiant. En raison de la circulation continue de l'air ambiant à travers l'appareil, l'humidité contenue dans l'air du local est continuellement réduite. En fonction de la température ambiante et de l'humidité relative, l'eau condensée goutte dans le bac de condensats, soit continuellement, soit seulement pendant les phases de dégivrage périodiques. Le condensat est évacué à l'aide du flexible de vidange des condensats (7) préinstallé à travers une tuyauterie résistante à la pression.

En option, l'eau condensée peut être évacuée par une pompe à condensat installée ultérieurement.

Pour commander et transporter l'appareil, il est équipé d'un interrupteur de réseau (10), d'un compteur d'heures de service (3), d'une poignée barre (1) et de roulettes de transport (4). Deux pieds de support en gomme (6) sécurisent l'appareil contre tout déplacement intempestif.

L'appareil permet une réduction de l'humidité relative à environ 35 %. Le rayonnement de chaleur émis par l'appareil en fonctionnement peut faire augmenter la température ambiante de 1 à 3 °C environ.

Représentation de l'appareil et éléments de commande

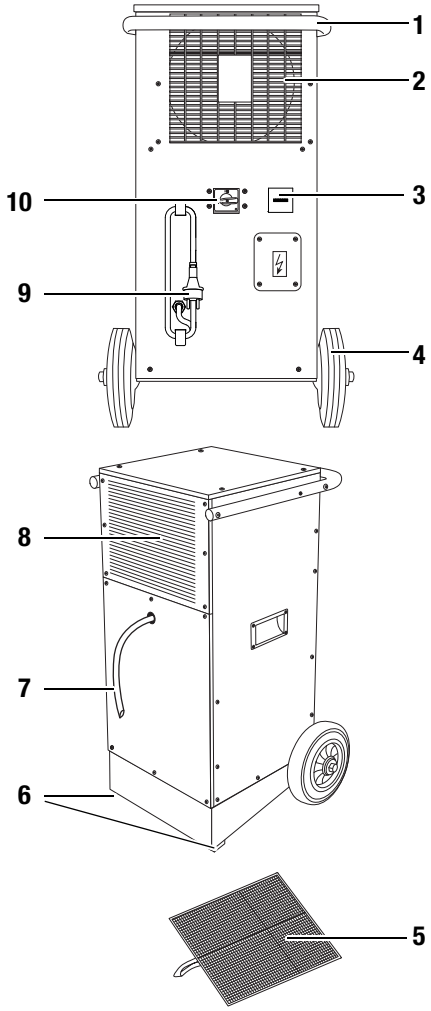

N°	Élément de commande
1	Poignée barre
2	Entrée d'air
3	Compteur d'heures de service
4	Roulettes de transport
5	Filtre à air
6	Pieds de support en gomme
7	Flexible de vidange des condensats
8	Sortie d'air
9	Cordon d'alimentation
10	interrupteur d'alimentation

Fournitures (standard)

- TTK 400 avec poignée barre
- Filtre à air
- Flexible de vidange des condensats
- Manuel d'utilisation

Accessoires en option

- Hygrostat
- Pompe à condensat
- Wattmètre

Données techniques

Paramètres	Valeur
Modèle	TTK 400
Capacité de déshumidification, max.	75 l/24 h
Capacité de déshumidification (20 °C / 60 % HR)	30 l/24 h
Indiqué pour des pièces d'un volume maximal : déshumidification de chantier et assèchement après dégâts des eaux Déshumidification continue	 400 m^3 800 m^3
Température de fonctionnement	0-40 °C
Humidité relative de référence	35-100 %
Débit d'air, max.	420 m^3/h
Alimentation électrique	230 V / 50 Hz / 6,85 A
Puissance absorbée, max.	1,4 kW
Puissance absorbée ø	1 kW
Protection réseau	10 A
Compresseur	Piston rotatif
Réfrigérant	R407c
Quantité de réfrigérant	0,45 kg
Poids	42 kg
Dimensions (hxpxl)	854 x 480 x 510 mm
Distance minimale avec les murs/objets	A : Haut : 50 cm B : Dos : 50 cm C : Côté : 50 cm D : Devant : 50 cm
Niveau de pression acoustique LpA (3 m ; selon DIN 45635-01-KL3)	56 dB (A)

Puissance absorbée

La puissance absorbée de l'appareil dépend de la température ambiante respective et de l'humidité relative.
Multipliez donc les heures de service (voir compteur d'heures de service (3)) par une valeur de consommation d'un kilowatt par heure, afin de déterminer la puissance absorbée approximative.
Pour déterminer la puissance absorbée exacte, un wattmètre optionnel peut être connecté entre le déshumidificateur de chantier et la source d'énergie. Si vous désirez acquérir un accessoire disponible en option, veuillez contacter votre service après-vente Trotec.

Diagramme circuit de refroidissement

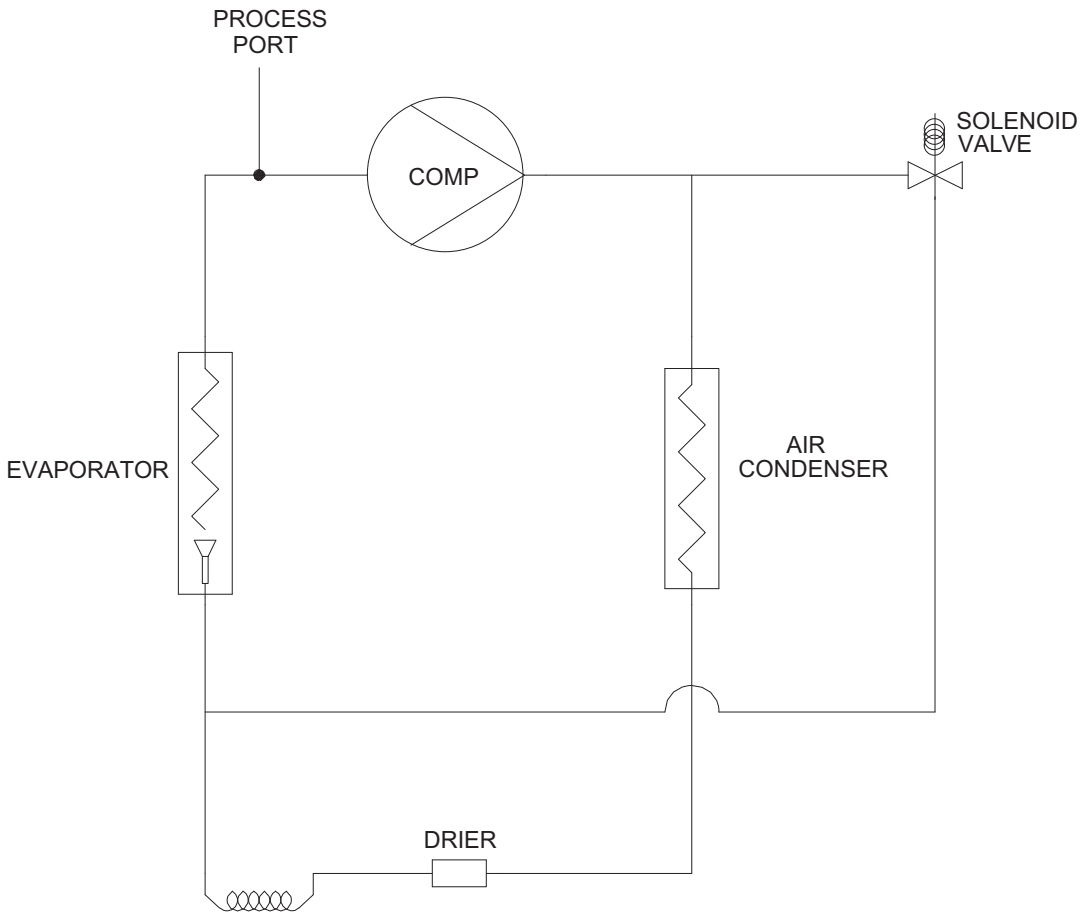

Schéma électrique

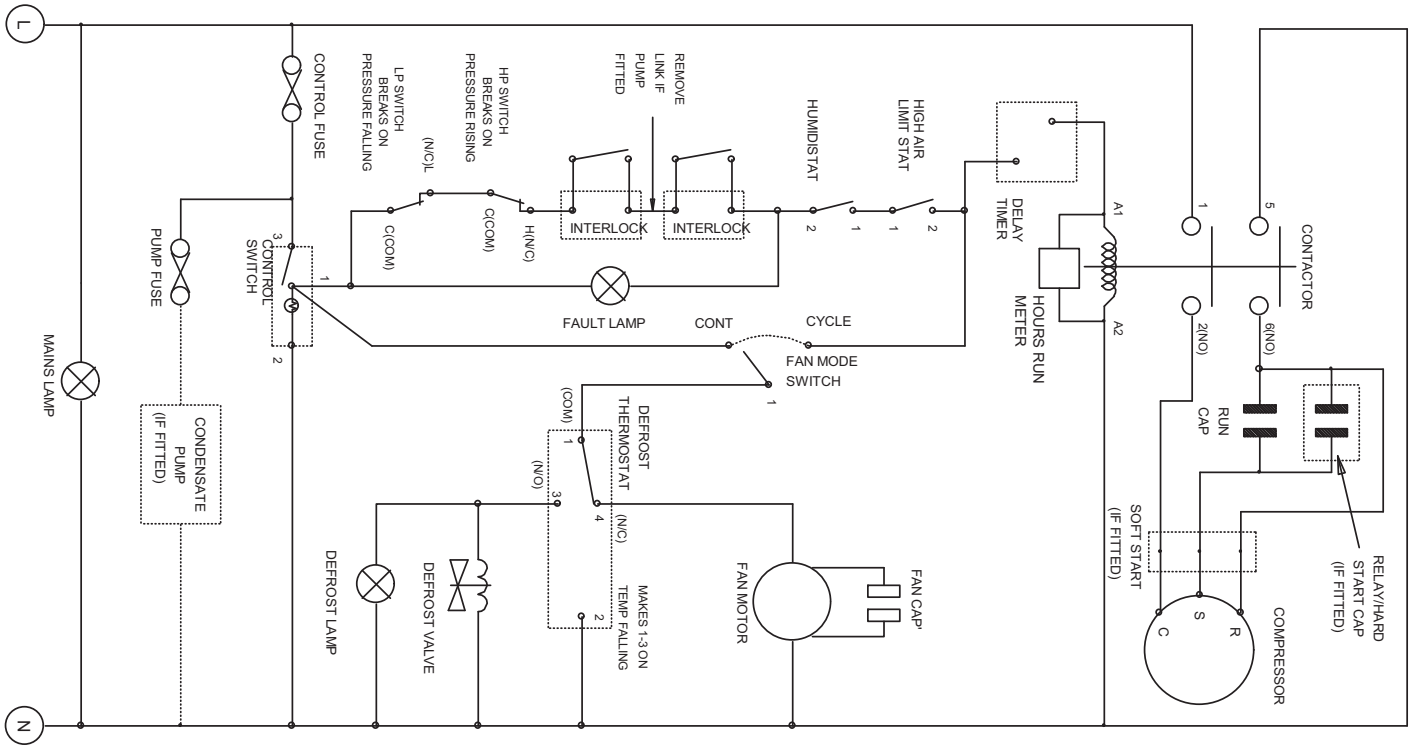

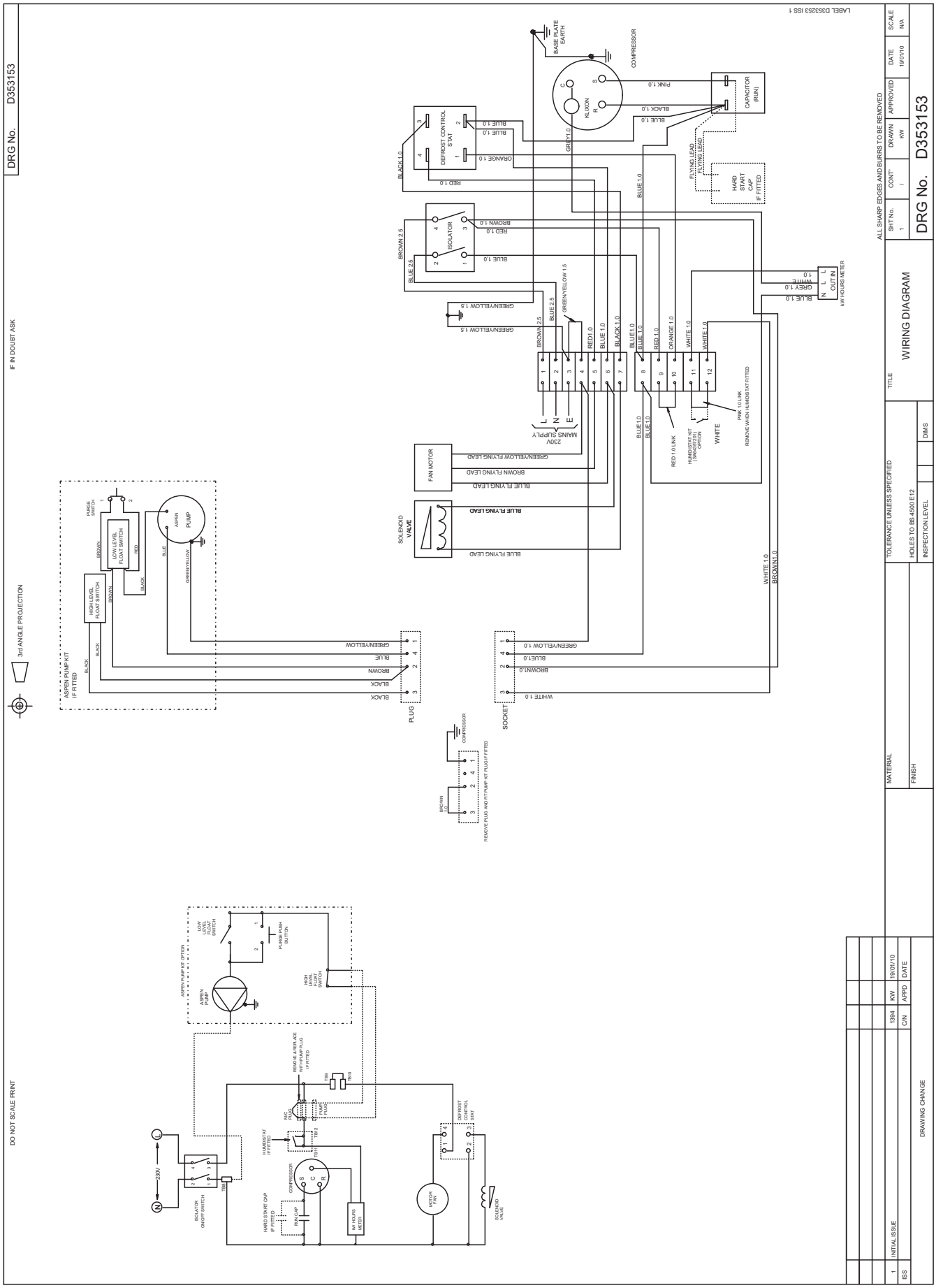
DRG No. D353153
IF IN DOUBT ASK
3rd ANGLE PROJECTION
DO NOT SCALE PRINT
LABEL D353253 ISS 1
BASE PLATE EARTH
COMPRESSOR
KLIXON
CAPACITOR (RUN)
DEFROST CONTROL STAT
ISOLATOR
FLYING LEAD
HARD START CAP IF FITTED
230V MAINS SUPPLY
FAN MOTOR
SOLENOID VALVE
PLUG
SOCKET
ASPEN PUMP KIT IF FITTED
ASPEN PUMP
LOW LEVEL FLOAT SWITCH
HIGH LEVEL FLOAT SWITCH
PURGE SWITCH
PURGE PUSH BUTTON
HUMIDISTAT IF FITTED
HARD START CAP IF FITTED
RUN CAP
HW HOURS METER
MOTOR FAN
SOLENOID VALVE
ISOLATOR ON/OFF SWITCH
230V
ALL SHARP EDGES AND BURRS TO BE REMOVED
SHT No. 1
CONT' /
DRAWN KW
APPROVED
DATE 19/01/10
SCALE N/A
DRG No. D353153
TITLE
WIRING DIAGRAM
TOLERANCE UNLESS SPECIFIED
HOLES TO BS 4500 E12
INSPECTION LEVEL
DIMS
MATERIAL
FINISH
ISS
1 INITIAL ISSUE
1394 KW 19/01/10
C/N APPD DATE
DRAWING CHANGE

Transport

Pour faciliter le transport, l'appareil est pourvu de roulettes de transport et d'une poignée barre. Le cas échéant, faites appel à une personne supplémentaire pour transporter l'appareil. Veuillez utiliser une gerbeuse à fourche ou un chariot élévateur pour soulever l'appareil.
Veuillez respecter les consignes suivantes **avant** chaque transport :

1. Mettez l'appareil hors service par l'intermédiaire de l'interrupteur d'alimentation (voir le chapitre Éléments de commande).
2. Retirez la fiche d'alimentation de la prise secteur. Veuillez ne pas utiliser le cordon électrique pour tirer l'appareil !
3. Veuillez vider le flexible de vidange des condensats ou la pompe à condensat (optionnelle). Attention aux gouttes d'eau qui tombent durant l'absence du réservoir.
4. Saisissez la poignée barre de vos deux mains et basculez l'appareil délicatement.
5. Déplacez l'appareil à l'aide des roulettes de transport.

Veuillez respecter les consignes suivantes **après** chaque transport :

1. Installez l'appareil à la verticale après l'avoir transporté.
2. Faites en sorte que les deux pieds de support en gomme soient installés à plat par terre. Les pieds de support en gomme bloquent l'appareil et le sécurisent contre tout déplacement intempestif.

Déplacer la poignée barre

En fonction de vos besoins, vous pouvez installer la poignée barre au choix en position horizontale ou verticale. Pour déplacer la poignée barre, exécutez les étapes suivantes des deux côtés de l'appareil :

1. Desserrez la vis (15).
2. Retirez les vis (16) et (17).
3. Tournez la poignée barre de 90°.
4. Remettez en place les vis (16) et (17) en position inversée.
5. Serrez toutes les vis (15, 16, 17).

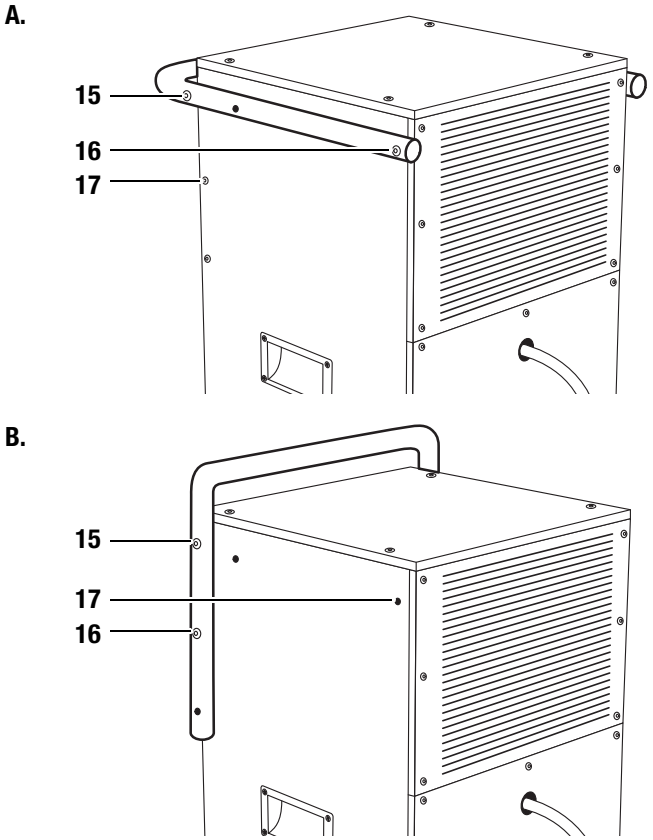

Stockage

En cas de non-utilisation de l'appareil, veuillez l'entreposer comme suit :

- au sec,
- à l'abri d'un toit,
- debout, dans un endroit protégé de la poussière et de l'exposition directe au soleil,
- le cas échéant, le protéger de la poussière éventuelle par une housse en plastique.
- La température de stockage correspond à la plage de température de fonctionnement stipulée dans le chapitre Données techniques.

Utilisation

- Après la mise en service, le fonctionnement de l'appareil est entièrement automatique.
- Évitez d'ouvrir les portes et les fenêtres.

Installation

Lors de l'installation de l'appareil, il faut respecter les distances minimales requises par rapport aux murs et d'autres objets conformément aux indications figurant dans le chapitre Données techniques.

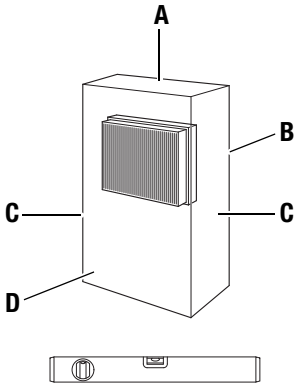

- Il faut installer l'appareil de façon stable et bien à plat.
- Tenez l'appareil à l'écart de toute source de chaleur.
- Installez l'appareil au milieu de la pièce. En cas d'installation de plusieurs appareils, faites en sorte que les distances entre les appareils soient équilibrés.
- Quand l'appareil est installé dans des zones mouillées, il est nécessaire de le protéger par un disjoncteur à courant de défaut conforme aux prescriptions (disjoncteur FI, RCD).
- Veuillez faire en sorte que les rallonges de câbles soient entièrement déroulées.
- Faites en sorte que la tension et l'intensité de l'alimentation correspondent bien aux valeurs stipulées sur la plaque signalétique de l'appareil.
- En cas d'utilisation d'un générateur, veuillez faire en sorte que le générateur fournisse au moins une puissance de 4 kW (le courant de démarrage de l'appareil peut dépasser la valeur nominale de courant du quadruple, voire du quintuple. Veuillez tenir compte de cette indication en cas d'utilisation de plusieurs appareils connectés au même générateur).

Indications sur la capacité de déshumidification

La capacité de déshumidification dépend :

- des caractéristiques de la pièce
- de la température ambiante
- de l'humidité d'air relative

Plus la température ambiante et l'humidité relative sont élevées, plus la capacité de déshumidification est importante.
Une humidité relative de l'air d'environ 50 à 60 % est suffisante pour l'emploi dans les pièces d'habitation. Cependant, il ne faut pas que l'humidité relative soit supérieure à 50 % environ dans les entrepôts, archives, etc.

Éléments de commande

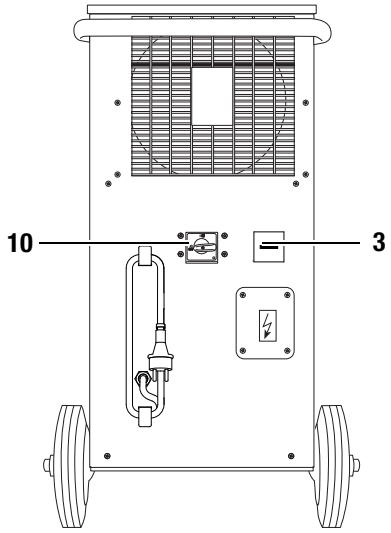

N°	Élément de commande
3	Compteur d'heures de service
10	Interrupteur d'alimentation : ON : l'appareil est allumé. OFF : l'appareil est éteint.

Mise en service

Insérer le filtre à air

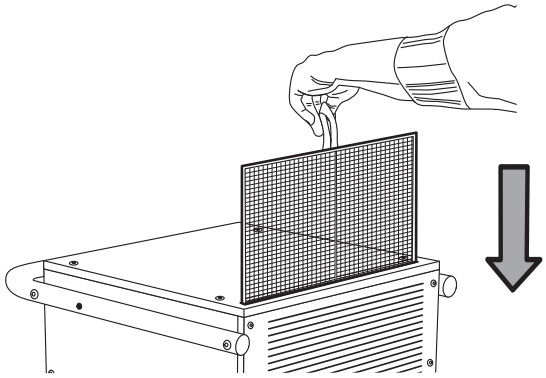

Installer le flexible de vidange des condensats

Indication :

Lors de sa livraison, l'appareil est déjà doté du flexible de vidange des condensats.

1. Faites en sorte que le flexible de vidange des condensats soit correctement raccordé à l'appareil et qu'il soit intact.
2. En fonction de l'application, placez l'extrémité du flexible de vidange des condensats comme suit :
   – Mettez en place un réservoir correctement dimensionné (au moins 90 litres) à côté de l'appareil et insérez l'extrémité du flexible. Contrôlez régulièrement le niveau de remplissage du réservoir.

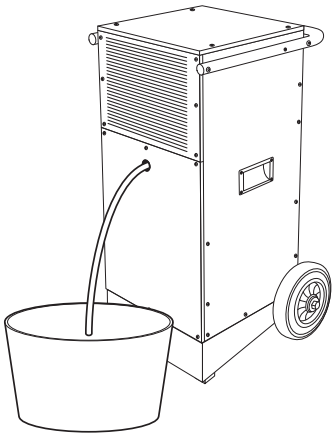

   – Placez l'extrémité du flexible de vidange des condensats au-dessus d'une évacuation d'eau. Pour des distances plus importantes, vous pourrez également utiliser un flexible plus long du même type.

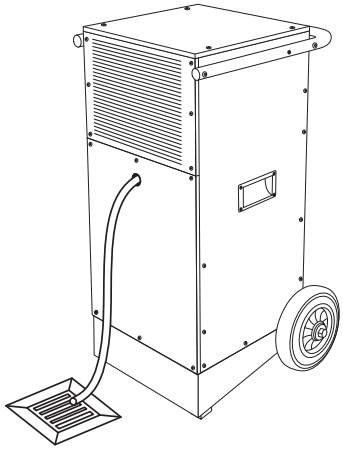

   – En option, l'appareil peut être utilisé avec une pompe à condensat. Si vous désirez acquérir un accessoire disponible en option, veuillez contacter votre service après-vente Trotec.
3. Faites en sorte que le flexible de vidange des condensats soit en pente continue.

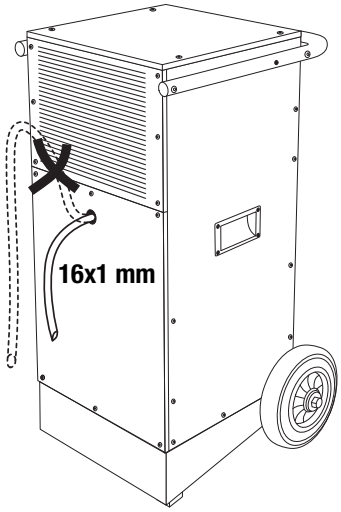

Mettre l'appareil en marche

1. Veuillez vous assurer que le flexible de vidange des condensats (7) soit correctement raccordé et installé. Éliminez tout risque de trébuchement.
2. Faites en sorte que le flexible de vidange des condensats (7) ne soit pas plié, ni coincé et ne placez pas d'objets sur le flexible de vidange des condensats (7) en question.
3. Veuillez vous assurer que les condensats puissent s'écouler correctement.
4. Raccordez la fiche de l'appareil à une prise de courant protégée selon les règles de l'art. Éliminez tout risque de trébuchement.
5. Mettez l'appareil en service avec l'interrupteur d'alimentation (10).

Mode de fonctionnement continu

En fonctionnement continu, l'appareil déshumidifie l'air en continu indépendamment de l'humidité ambiante.

Mode de fonctionnement via hygrostat (optionnel)

En option, l'appareil peut être doté d'un hygrostat.
L'hygrostat arrête ou rallume l'appareil en fonction de la valeur d'humidité de l'air.
Lorsque vous faites fonctionner l'appareil avec un hygrostat optionnel, réglez l'humidité relative désirée au niveau de l'hygrostat (voir la notice d'utilisation de l'hygrostat optionnel).

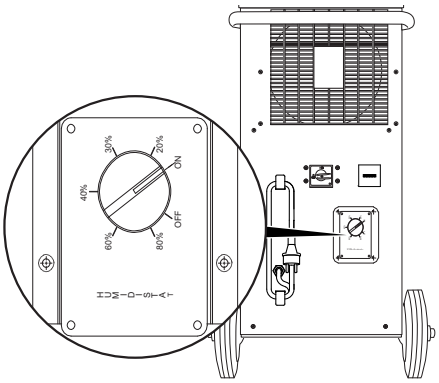

Dégivrage automatique

En fonction de la température de l'air et de l'humidité relative, les lamelles de l'évaporateur peuvent givrer. Le cas échéant, le dégivrage automatique au gaz chaud intégré dans l'appareil s'allume automatiquement. Durant le dégivrage, le mode de déshumidification est brièvement interrompu.

Mise hors service

1. Mettez l'appareil hors service par l'intermédiaire de l'interrupteur d'alimentation (10).
2. Le cas échéant, évacuez les condensats contenus dans l'appareil en actionnant la touche de vidange d'eau résiduelle de la pompe à condensat (optionnelle).
3. Ne touchez jamais la fiche d'alimentation avec des mains humides ou mouillées.
4. Retirez la fiche d'alimentation de la prise secteur.
5. Retirez le flexible de vidange des condensats (7) ainsi que le liquide résiduel qui s'y trouve.
6. Nettoyez l'appareil et notamment le filtre à air conformément aux indications figurant dans le chapitre Maintenance.
7. Entreposez l'appareil conformément aux indications figurant dans le chapitre Stockage.

Défauts et pannes

Dans le cadre de sa production, le bon fonctionnement de l'appareil a été contrôlé à plusieurs reprises. Malgré tout, si l'appareil devait présenter des dysfonctionnements, contrôlez-le en vous conformant à la liste suivante.

Attention !
Pour éviter tout endommagement de l'appareil et un déclenchement des fusibles ou des contacteurs moteurs, veuillez attendre au moins 5 minutes en cas d'arrêt de l'appareil avant de le remettre en service.

L'appareil ne se met pas en marche :

- Vérifiez la connexion au réseau (230 V/1~/50 Hz).
- Vérifiez le bon état de la fiche d'alimentation.
- Vérifiez si l'interrupteur de réseau (10) est en position ON.
- Vérifiez la protection du réseau.
- Si l'appareil est utilisé avec un hygrostat (optionnel), contrôlez l'humidité relative souhaitée. L'humidité relative dans l'endroit à déshumidifier doit être supérieure à la plage sélectionnée. Réduisez l'humidité relative préréglée souhaitée.
- Faites examiner l'appareil par une entreprise spécialisée dans le domaine du génie frigorifique et climatique ou par la société Trotec .

L'appareil fonctionne, mais ne forme pas de condensats :

- Vérifiez la bonne fixation du tuyau d'évacuation des condensats.
- Vérifiez le bon fonctionnement de la pompe à condensat (optionnelle) ou tentez de détecter des vibrations ou bruits inhabituels. Nettoyez la saleté extérieure.
- Vérifiez la température ambiante. Veuillez respecter la plage de fonctionnement de l'appareil indiquée dans les données techniques.
- Contrôlez l'humidité relative : celle-ci doit correspondre à la plage indiquée dans les caractéristiques techniques.
- Si l'appareil est utilisé avec un hygrostat (optionnel), contrôlez l'humidité relative recherchée. L'humidité relative dans l'endroit à déshumidifier doit être supérieure à la plage sélectionnée. Réduisez l'humidité relative préréglée souhaitée.
- Vérifiez si le filtre à air est encrassé. Le cas échéant, nettoyez ou remplacez le filtre à air.

L'appareil est bruyant ou il vibre, le condensat fuit :

- Vérifiez, si l'appareil est bien debout et installé sur une surface plane.

L'appareil est très chaud, il est bruyant ou il perd de la puissance :

- Vérifiez si les entrées d'air et le filtre à air sont encrassés. Nettoyez la saleté extérieure.
- Vérifiez si l'intérieur de l'appareil est sale (voir chapitre Maintenance). Si nécessaire, nettoyez l'intérieur de l'appareil comme décrit dans le chapitre « Nettoyage intérieur avec de l'air comprimé ».

Votre appareil ne fonctionne par parfaitement, même après la révision ?

Faites réparer l'appareil par une entreprise spécialisée dans le génie frigorifique et climatique ou par la société Trotec.

Maintenance

Intervalles de maintenance

Intervalle de maintenance et d'entretien	avant chaque mise en service	en cas de besoin	au moins une semaine sur deux	au moins une semaine sur quatre	au moins une fois par semestre	au moins une fois par an
Vider la pompe à condensat, le bac de récupération des condensats ou le déshumidificateur de chantier		X				
Contrôler les bouches d'aspiration et de sortie pour détecter les encrassements ou les corps étrangers, nettoyer le cas échéant	X	X		X		
Contrôle visuel de l'intérieur de l'appareil pour détecter des encrassements		X		X		
Nettoyage intérieur avec de l'air comprimé		X				X
Contrôle de la grille d'aspiration et du filtre à air pour détecter les encrassements ou les corps étrangers, nettoyer ou remplacer le cas échéant	X		X			
Remplacement du filtre à air					X	
Contrôle des détériorations éventuelles	X					
Contrôle des vis de fixation		X				X
Test						X

Protocole de maintenance et d'entretien

Type d'appareil : ..... N° d'appareil : .....

Intervalle de maintenance et d'entretien	1	2	3	4	5	6	7	8	9	10	11	12	13	14	15	16
Contrôler les bouches d'aspiration et de sortie pour détecter les encrassements ou les corps étrangers, nettoyer le cas échéant																
Nettoyage extérieur																
Contrôle visuel de l'intérieur de l'appareil pour détecter des encrassements																
Nettoyage intérieur avec de l'air comprimé																
Contrôle de la grille d'aspiration et du filtre à air pour détecter les encrassements ou les corps étrangers, nettoyer ou remplacer le cas échéant																
Remplacement du filtre à air																
Contrôle des détériorations éventuelles																
Contrôle des vis de fixation																
Test																
Remarques :																

1. Date : Signature :	2. Date : Signature :	3. Date : Signature :	4. Date : Signature :
5. Date : Signature :	6. Date : Signature :	7. Date : Signature :	8. Date : Signature :
9. Date : Signature :	10. Date : Signature :	11. Date : Signature :	12. Date : Signature :
13. Date : Signature :	14. Date : Signature :	15. Date : Signature :	16. Date : Signature :

Avant toute opération de maintenance

1. Ne touchez jamais la fiche d'alimentation avec des mains humides ou mouillées.
2. Retirez la fiche d'alimentation de la prise secteur avant tout type d'intervention sur l'appareil !

Toute activité de maintenance au niveau du système électrique ou de climatisation est à dispenser par une entreprise spécialisée dans le génie frigorifique et climatique ou par la société Trotec.

Contrôle visuel de l'intérieur de l'appareil pour détecter des encrassements

1. Retirez le filtre à air (voir chapitre Nettoyage des entrées d'air et du filtre à air).
2. Munissez-vous d'une lampe de poche pour éclairer l'intérieur de l'appareil.
3. Examinez l'intérieur de l'appareil pour détecter des encrassements.
4. Si vous retrouvez des impuretés, nettoyez l'appareil selon le chapitre « Nettoyage des entrées d'air et du filtre à air » à l'aide d'un nettoyeur à haute pression.
5. Remettez le filtre à air en place.

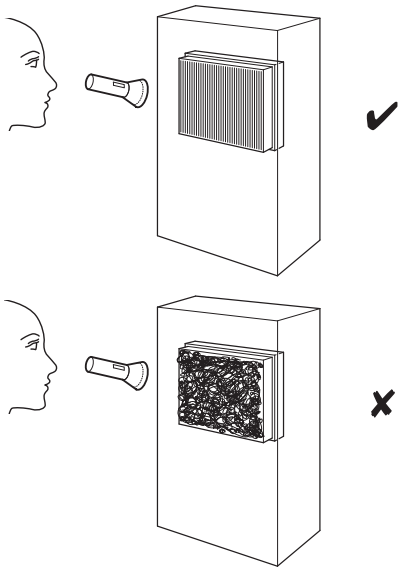

Nettoyage des entrées d'air et du filtre à air

A.

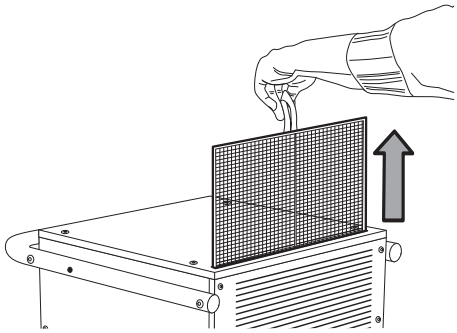

B.

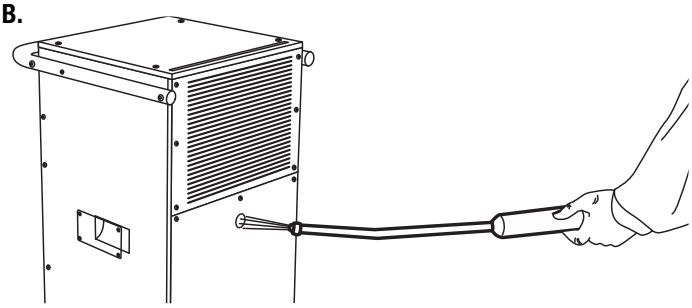

C.

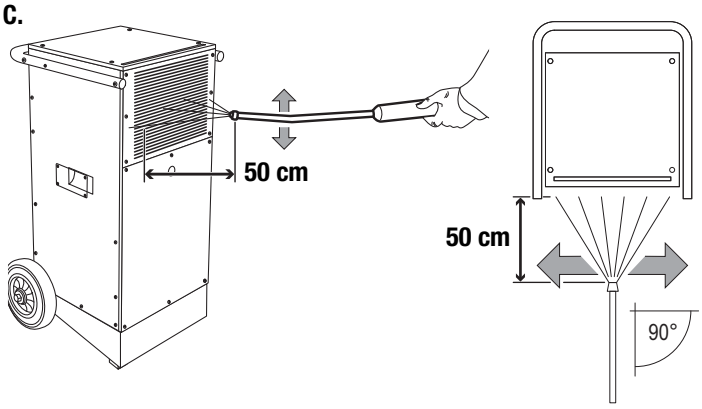

D.

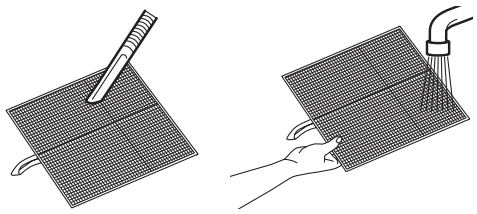

Attention !

Après avoir nettoyé l'appareil à l'aide d'un nettoyeur à haute pression, contrôlez le filtre à air précédemment démonté pour détecter d'éventuels endommagements. Les coins et les arêtes du filtre à air ne doivent être ni déformés ni arrondis.

Avant de remettre le filtre à air en place, veuillez vous assurer que celui-ci est intact et sec !

Respectez le chapitre Intervalles de maintenance, pour remplacer à temps le filtre à air !

Nettoyage intérieur avec de l'air comprimé

A.

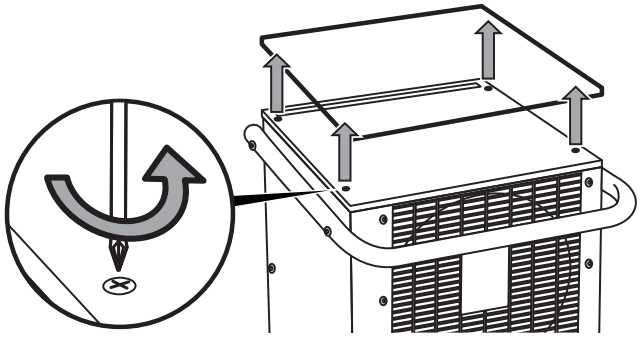

B.

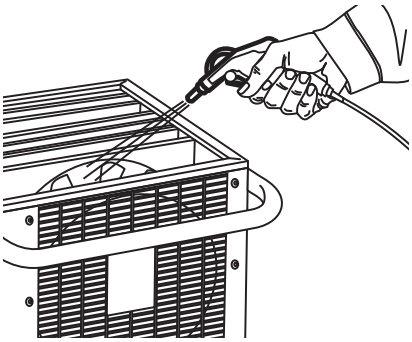

C.

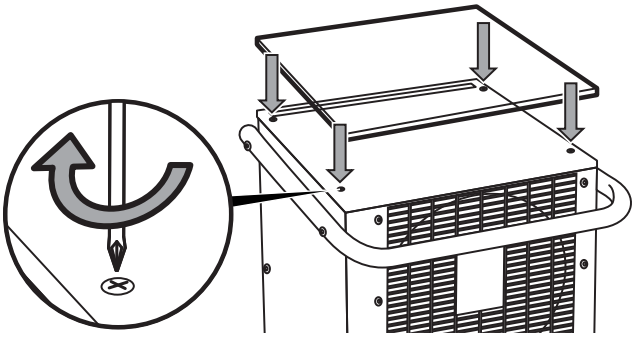

Nomenclature et liste des pièces de rechange

Composants principaux

Remarque !
Les numéros de repérage des pièces de rechange sont différents des numéros de repérage des composants utilisés dans le manuel d'utilisation.

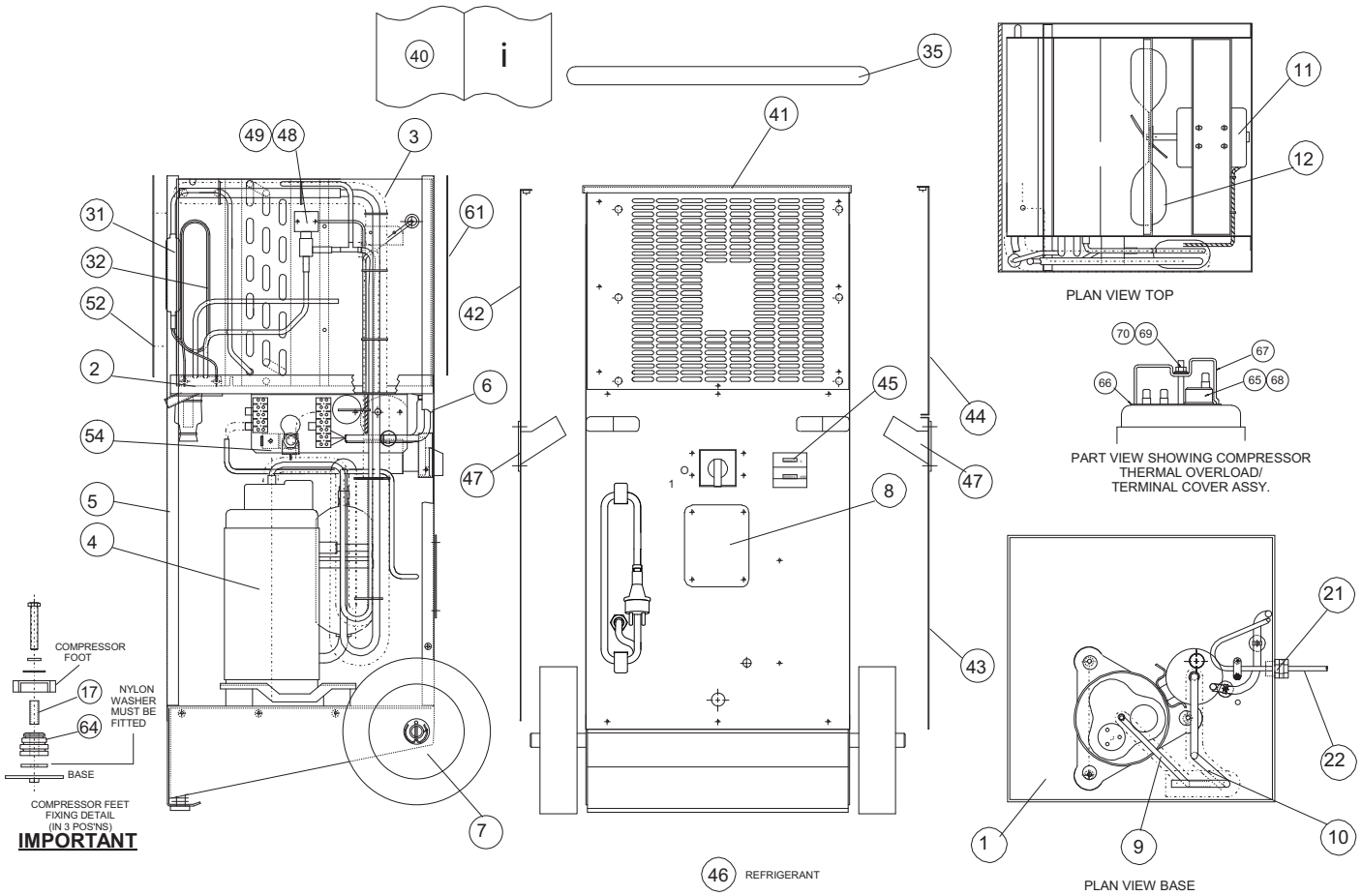

N°	Article n°	Pièce de rechange	N°	Article n°	Pièce de rechange
1	7242000915	base plate C/W spindle	42	7242000925	side panel
2	SA521903	drip tray assembly	43	7242000927	side panel (bottom)
3	7162000193	evaporator/condenser assembly	44	7242000926	side panel (top)
4	7161000197	rotary compressor QXC-19k	45	7140000900	operating hours counter and energy meter
5	7242000924	side panel (air in)	46	SP182554	refrigerant R407c
6	7242000922	side panel (air out)	47	SD314650	recess handle
7	7600000081	wheel 200 mm diameter	48	7140001337	defrost valve body
8	SD356350	cover plate	49	7420001338	solenoid coil
9	SD519406	pipe run (discharge)	52	7242000923	inlet grille
10	SD519405	pipe run (suction)	54	SD476250	plug securing bracket
11	7110000919	fan motor 34	61	7242000921	outlet grille
12	7241000917	fan blade 10 1/2" 5 blade	64	7300001250	compressor rubber mount
17	SD520852	spacer 37 mm LG 10 mm O/D 8.20 mm I/D	65	7140001298	thermal overload
21	7310000005	M20 plastic gland back nut	66	SD622952	compressor terminal gasket
22	7333000378	plug/lead assembly	67	SD622953	terminal cover
31	7220000195	dryer molecular sieve	68	SD622954	spring (thermal overload)
32	7220000358	capillary tubes 0.090" OD x 0.052 ID x 64"	69	SD622955	nut and bolt set
35	SD364151	handle	70	SD622956	rubber washer
40	SD533251	user manual			
41	7242000920	top cover			

Bac de condensats

Remarque !
Les numéros de repérage des pièces de rechange sont différents des numéros de repérage des composants utilisés dans le manuel d'utilisation.

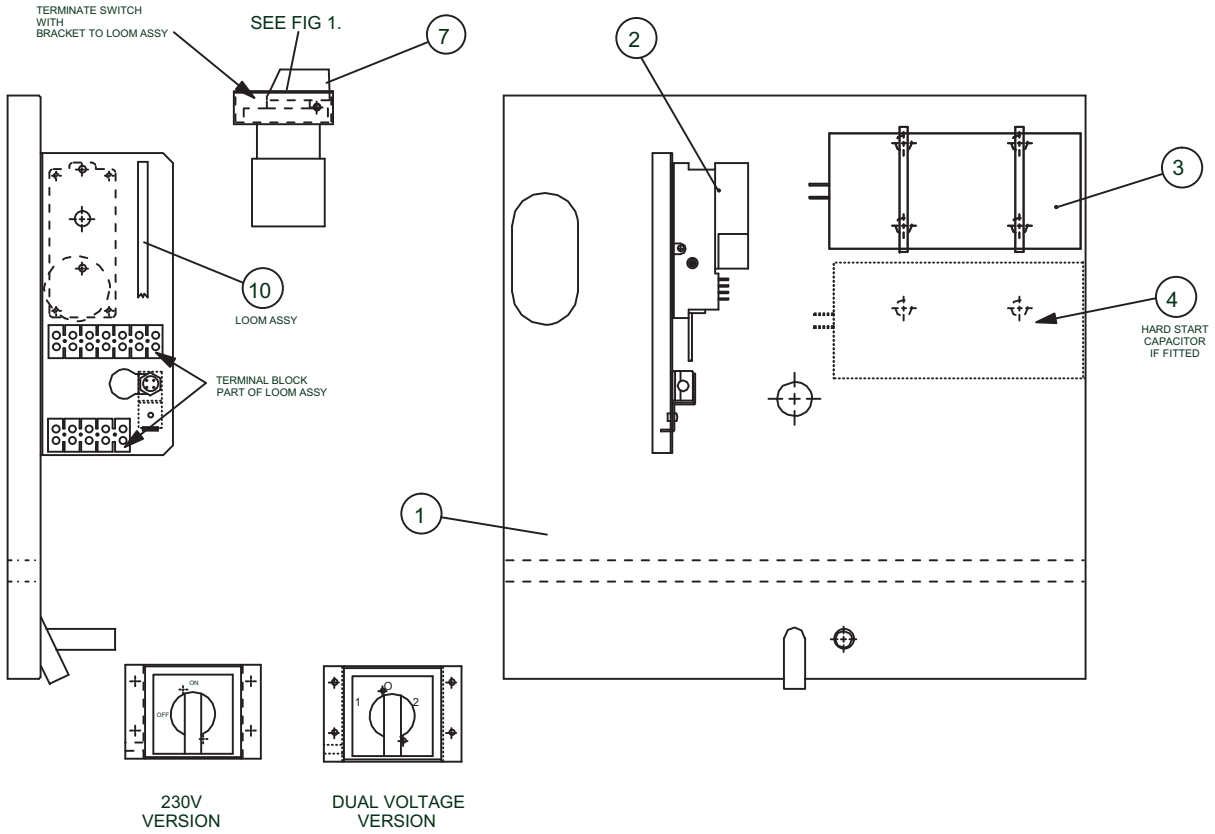

N°	Article n°	Pièce de rechange
1	SD512050	drip tray
2	7140000928	defrost control stat
3	7140000353	run capacitor 30 µF 440 V
4	SD073150	hard start cap/relay
7	7130000918	rotary switch 2 pole on/off
9	SA356403	loom assembly AX
17	SD369350	pipe insert bung

Mise au rebut et élimination des déchets

Les appareils électroniques usagés ne doivent pas être jetés avec les ordures ménagères, mais être éliminés conformément à la directive européenne 2002/96/CE DU PARLEMENT ET DU CONSEIL EUROPÉEN du 27 janvier 2003 relative aux déchets d'équipements électriques et électroniques. Veuillez donc éliminer cet appareil à la fin de sa durée de vie conformément aux dispositions de la loi en vigueur.

L'appareil fonctionne avec un réfrigérant écologique qui ne détruit pas la couche d'ozone (voir chapitre Données techniques). Éliminez le mélange réfrigérant/huile contenu dans l'appareil de manière appropriée et conformément à la législation nationale en vigueur.

Déclaration de conformité

conformément à la directive européenne basse tension 2006/95/CE et à la directive CE 2004/108/CE relative à la compatibilité électromagnétique.
Par la présente, nous déclarons que le déshumidificateur TTK 400 a été développé, conçu et fabriqué conformément aux directives CE citées.

Normes appliquées :
EN 60335-2-40:2003
EN 12100-1:2003
EN 12100-2:2003
EN 55014-1:2000
EN 6100-4-2,4,5,6:1997
EN 294:1992
EN 418:1992

Le symbole CE se trouve sur la plaque signalétique de l'appareil.

Fabricant :
Trotec GmbH & Co. KG
Grebbener Straße 7
D-52525 Heinsberg
Téléphone : +49 2452 962-400
Fax : +49 2452 962-200
E-Mail : info@trotec.de

Heinsberg, le 27/11/2006

PDG : Detlef von der Lieck

Trotec GmbH & Co. KG

Grebbener Str. 7
D-52525 Heinsberg

+49 2452 962-400
+49 2452 962-200

info@trotec.com
www.trotec.com